6. Despiece

anova®
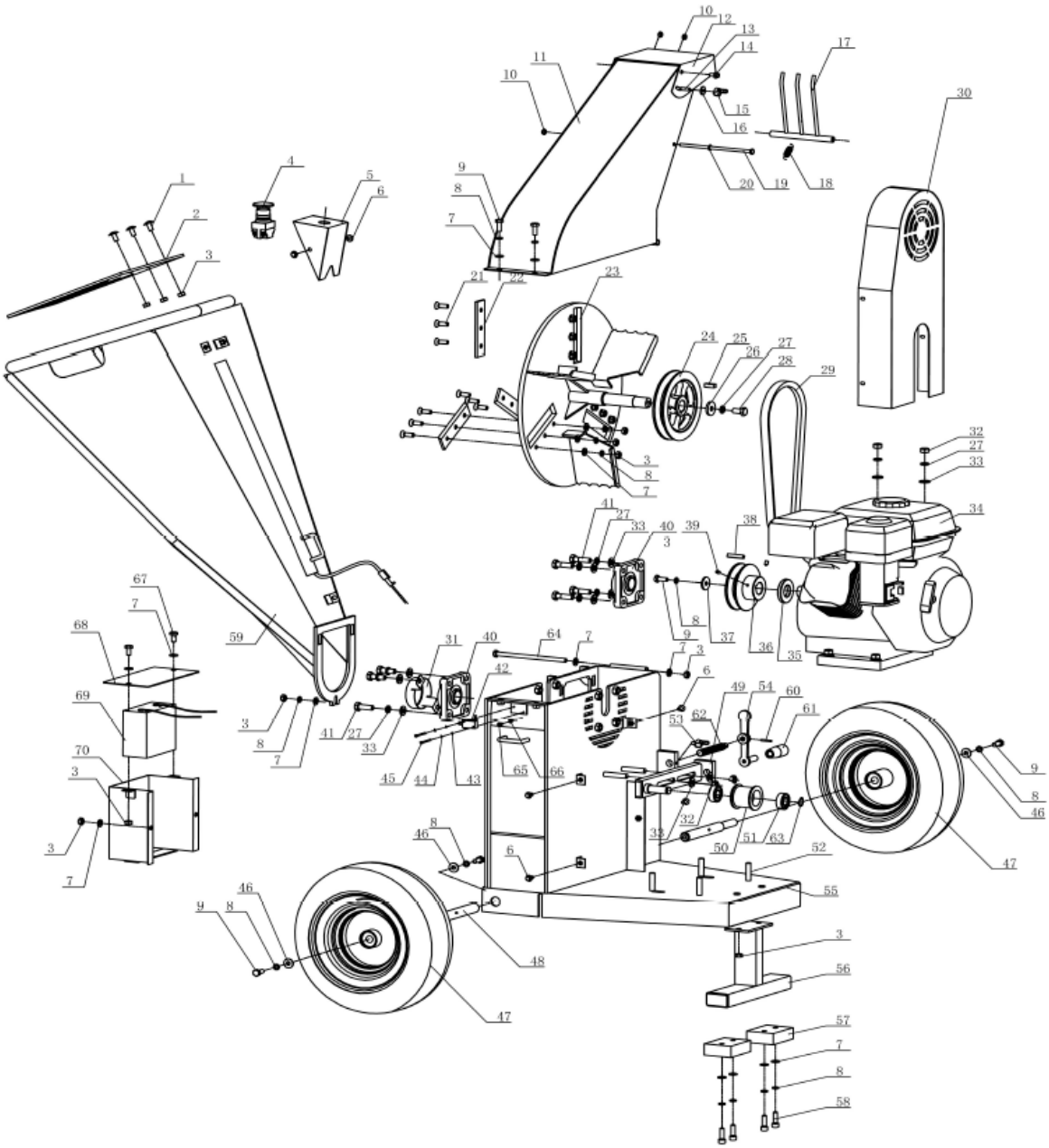
BIO150T